CONTINUUM

Fabio Bortolani | 2011

CONTINUUM

Fabio Bortolani | 2011

Il n'a pas changé depuis 1899, l'année de son invention. Mais personne ne pouvait imaginer que le trombone, l'un des objets les plus courants dans la vie de bureau, puisse rencontrer l'imagination de Fabio Bortolani et devenir un tabouret. Un ruban en métal dicte sa belle forme et rythme en douceur et sans interruption l'assise et le repose-pieds avec son design sobre.

CONTINUUM

Fabio Bortolani | 2011

interior innovation award 2012
Winner

| S107 pour la maison ou la restauration H68

Tabouret h.68 cm, fait avec un seul tube en acier laqué epoxy. L'assise courbée, qui suit le bord de la structure est en multiplis courbé en plusieurs finitions ou revêtue en peau. Patins en feutre.

TEST EN 1728:2000 6.2.1-6.2.2 - EN 15373:2007 - L3 severe

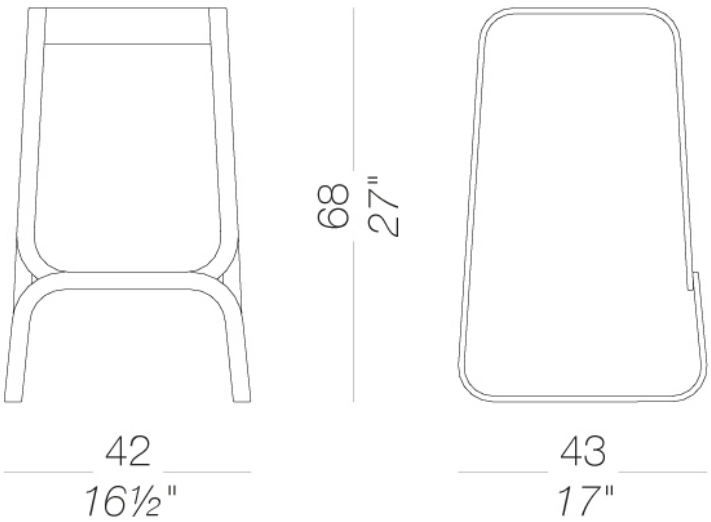

CONTINUUM

Fabio Bortolani | 2011

| S108 pour la maison ou la restauration H80

Tabouret h.80 cm, fait avec un seul tube en acier laqué epoxy. L'assise courbée, qui suit le bord de la structure est en multiplis courbé en plusieurs finitions ou revêtue en peau. Patins en feutre.

TEST EN 1728:2000 6.2.1-6.2.2 - EN 15373:2007 - L3 severe

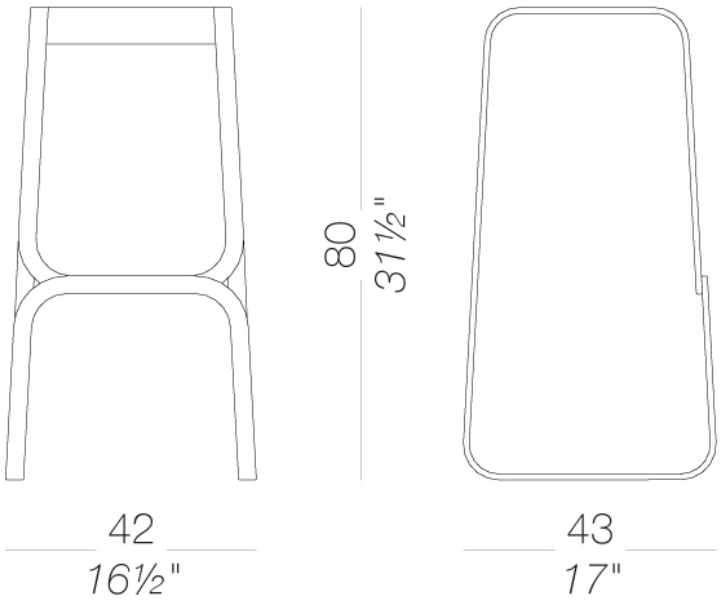

CONTINUUM

Fabio Bortolani | 2011

structure

laqué en poudre
noir
1 Couleurs

laqué en poudre
blanc
1 Couleurs

assise

bois
chêne blanchi
1 Couleurs

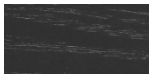

bois
noir pore ouvert
1 Couleurs

laqué
laqué blanc
1 Couleurs

peau
soft-leather
7 Couleurs

consulter les échantillons pour la gamme couleurs de tissu, ecopeau, peaux.

usage et entretien
Nettoyer toutes les parties en bois, cuir, tissu et métal avec un linge humide voire avec un détergent liquide dilué qui soit neutre. Ne pas utiliser de produits à base d'alcool, eau de javel, solvant ou produits abrasifs. Pour soulever et déplacer le produit, ne pas saisir seulement l'assise, mais toute la structure. Le produit ne doit pas être chargé d'un poids placé sur le bord de l'assise car il a été conçu pour un usage en conditions normales d'appui (sur 4 pieds ou bases centrale). L'usine n'est pas responsable des dommages qui pourraient être causés à des sols délicats. Eviter l'usage incorrect du produit : ne pas monter sur le produit, ni sur les repose-pieds ou sur les accoudoirs. Eviter les oscillations qui peuvent compromettre le fonctionnement du produit et la sécurité de l'utilisateur final. Le bois et le cuir sont des matériaux délicats qui peuvent être facilement endommagés. Leurs petites imperfections sont des caractéristiques des matériaux naturels et doivent être acceptées.Ne pas exposer aux intempéries ni à des sources de chaleur supérieure à 40°C. Les produits pour l'extérieur subissent l'action des intempéries. D' éventuelles altérations superficielles peuvent se constater suite à l'exposition à des températures élevées, à l'humidité ou à la proximité de la mer. Un entretien correct et régulier des produits peuvent augmenter leur durée de vie. Le produit exposé à la lumière peut changer de couleur. Les interventions sur les produits doivent être faites par des ouvriers experts. Eliminer le carton après le déballage complet du produit pour éviter de perdre la quincaillerie ou des composants. En fin de vie du produit, il faut l'éliminer lui et ses components selon les normes environnementales en vigueur.